OK - 1 Okucie włazu szt. 2

1 : 10

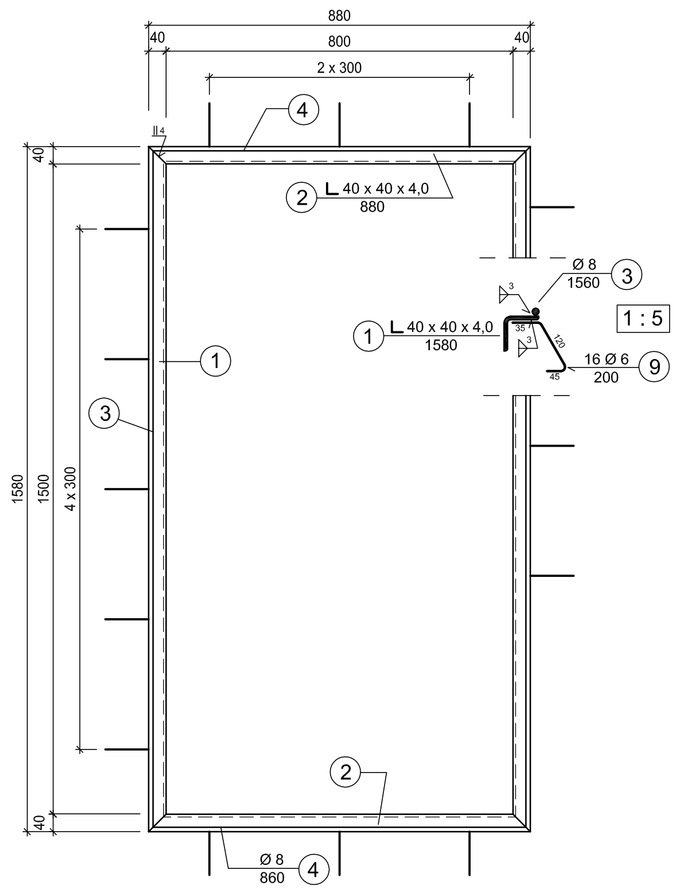

OK - 2 Okucie włazu szt. 4

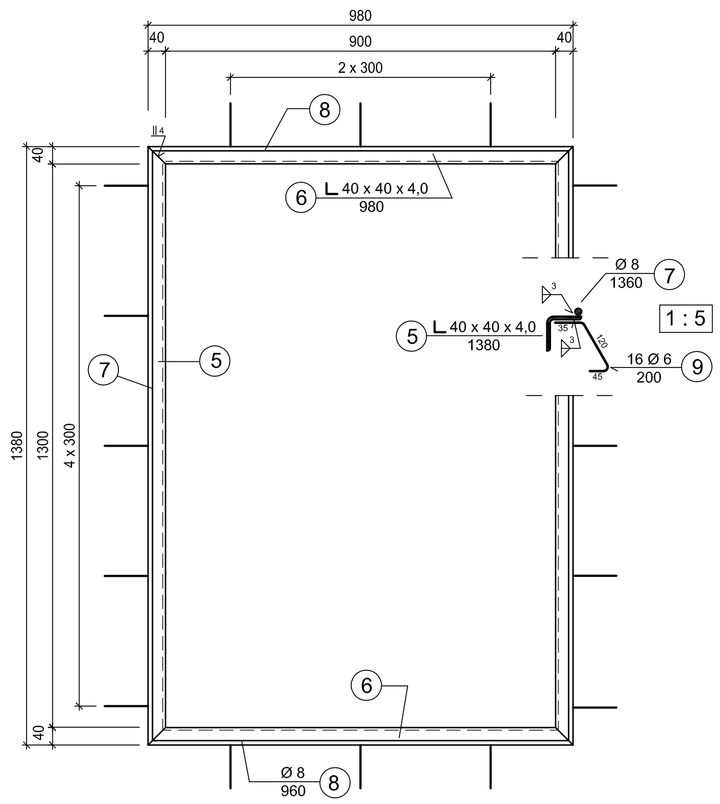

Pw - 1 Pokrywa włazu montażowego - ocieplona szt. 2

Widok od dołu

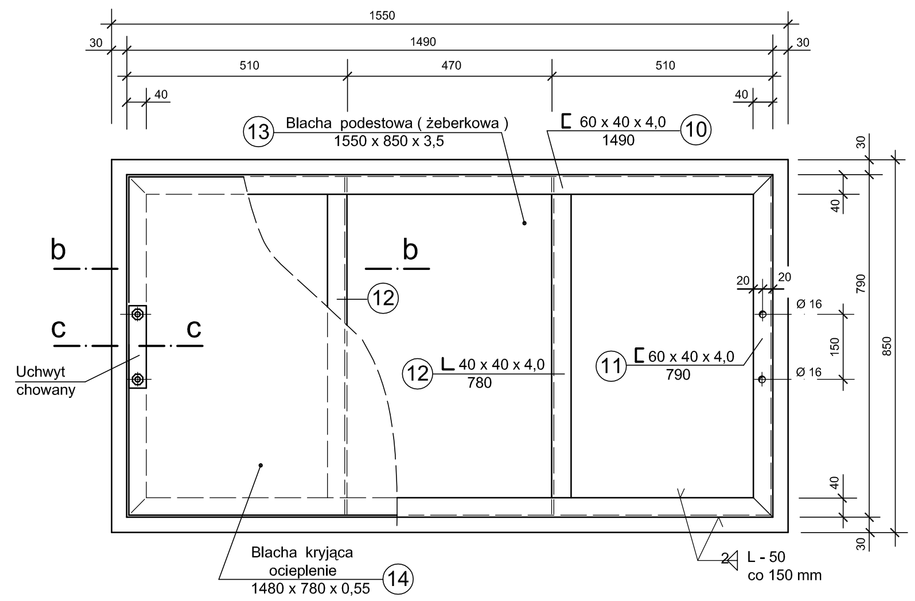

a - a

1 : 5

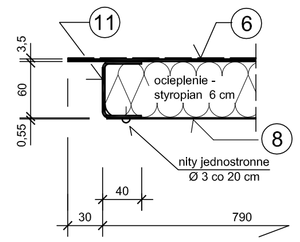

b - b

1 : 5

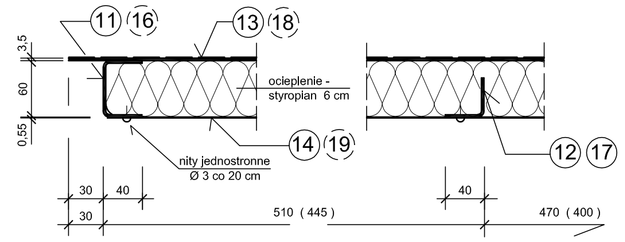

C - C Uchwyt chowany

1 : 5

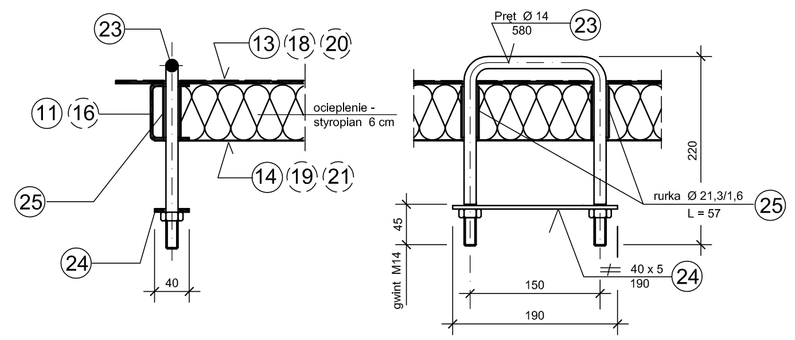

OK - 3 Okucie włazu szt. 3

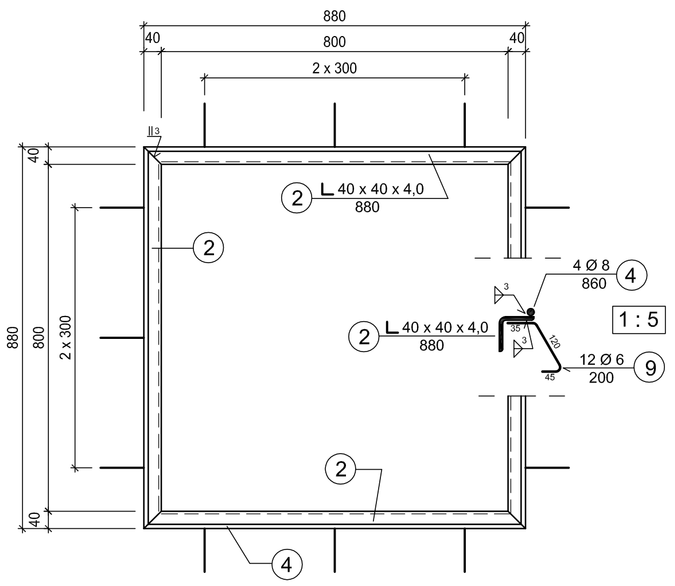

Pw - 3 Pokrywa włazu - ocieplona szt. 3

Widok od dołu

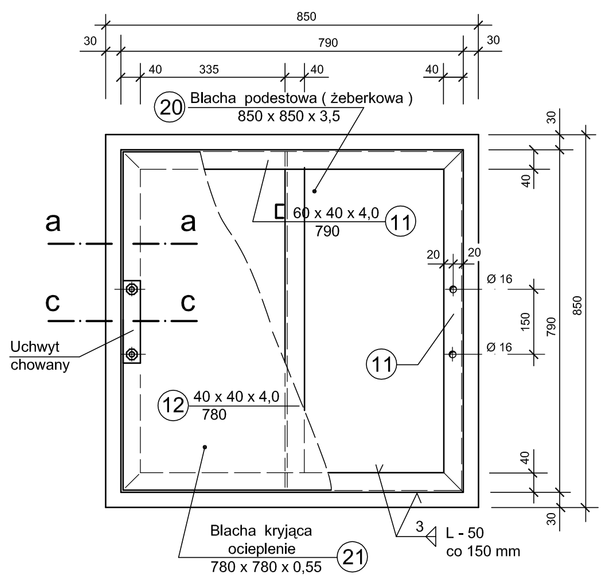

Pw - 2 Pokrywa włazu montażowego - ocieplona szt. 4

Widok od dołu

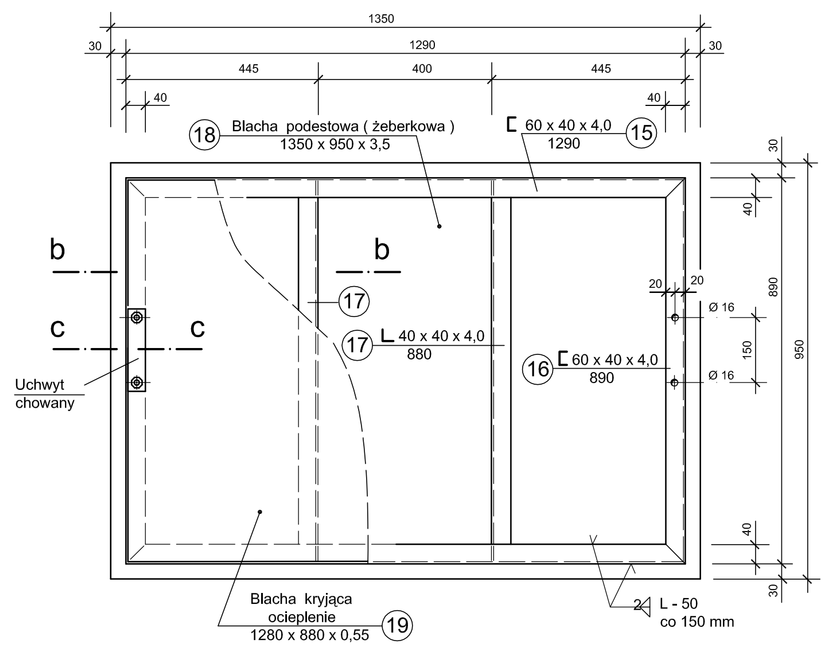

Wszystkie elementy
Stal nierdzewna
OH 18 N 9 (1.4301)

Wykazy stali str. 28 ; 29 ; 30 .

Wykonawca: Biuro Projektów Gospodarki Wodnej i Ściekowej "BIPROWOD - WARSZAWA" Sp. z o.o. 01-785 Warszawa, ul. Broniewskiego 3		Zamawiający: Miejskie Przedsiębiorstwo Wodociągów i Kanalizacji Sp. z o.o. ul. Tylna 9, 98-100 Łask	
Projektant: mgr inż. Elżbieta Choińska upr. nr Wa - 167/90 spec. konstrukcyjno - budowlana	Podpis:	Inwestycja: Rozbudowa i przebudowa oczyszczalni ścieków w Łasku	
Opracował: techn. Bohdan Szczuka	Podpis:		
Sprawdzający: mgr inż. Jerzy Karol Taracha upr. nr 752 / 64 spec. konstrukcyjno - inżynieryjna	Podpis:	Obiekt: Ob.12 Pompownia osadów	
	Podpis:	Nazwa rysunku: Elementy stalowe Okucia ; Pokrywy włazów	
Data: listopad 2015	Stadium: Proj. Wykonawczy	Branża: Konstrukcyjna	Skala: 1 : 10	Nr archiwalny: 7135	Nr rysunku: K - 20